シポレックス乾式ロッキング構法（縦壁）

ＳＤＲ縦壁構法標準図（積層タイプ）

SS-SDRT01-2024. 10. 01

Ⅰ シポレックス（ＡＬＣ）パネル仕様

1 シポレックス（ＡＬＣ）パネル仕様

JIS A 5416-2016 軽量気泡コンクリートパネル（ＡＬＣパネル）に適合するもの

2 シポレックス（ＡＬＣ）パネル使用部位およびパネル厚

- □ 外壁
  - □ 100mm厚
  - □ 125mm厚
  - □ 150mm厚
  - □ 100mm厚（スリムアートパネル）
  - □ 125mm厚（アートパネル）
  - □ 150mm厚（アートパネル）
  - □ 175mm厚（アートパネル）
- □ 間仕切
  - □ 75mm厚
  - □ 100mm厚
  - □ 125mm厚
  - □ 150mm厚
- □ 屋根
  - □ 75mm厚
  - □ 100mm厚
  - □ 125mm厚
  - □ 150mm厚
  - □ 175mm厚
- □ 床
  - □ 100mm厚
  - □ 125mm厚
  - □ 150mm厚
  - □ 175mm厚

3 シポレックス（ＡＬＣ）パネル外壁仕様

(1) シポレックスパネル取付構法

- □ 縦壁構法
  - □ シポレックスＳＤＲ縦壁構法（縦壁ロッキング構法）
    - □ 積層タイプ
    - □ 二次壁タイプ
  - □ その他（　　）

(2) 設計風圧力

階	～	階	正	負	N/m²
階	～	階	正	負	N/m²
階	～	階	正	負	N/m²
階	～	階	正	負	N/m²
階	～	階	正	負	N/m²
階	～	階	正	負	N/m²

(3) パネル特殊仕様

特記：□ アートパネル

- □ ストライプ　：商品コード（　　）
- □ クロスライン　：商品コード（　　）
- □ ホリゾン　：商品コード（　　）
- □ ブリック　：商品コード（　　）
- □ リブ　：商品コード（　　）
- □ テラリューレ・アルティスタ　：商品コード（　　）

□ 隣接王（プレコートパネル）

□ ドライパネル（撥水性を持たせたパネル）

□ そ　の　他　（　　）

4 ＡＬＣ間仕切仕様

(1) パネル取付構法

- □ 縦壁構法
  - □ 乾式構法
    - □ ＳＤＲ構法
      - □ 積層タイプ
      - □ 二次壁タイプ
    - □ 間仕切ロッキング構法
    - □ ＳＤＰ構法
    - □ フットプレート構法
  - □ その他（　　）

(2) パネル特殊仕様

（特記：　　）

Ⅱ 関連資材仕様

1 シーリング材（シポレックス（ＡＬＣ）パネル間）

※低モジュラスタイプ（50%引張り強度が0.3N/cm² 以下）を選定

- □ ポリウレタン系
  - □ PU-1（一成分形：8020）
  - □ PU-2（二成分形：8020）
- □ 変成シリコーン系
  - □ MS-1（一成分形：8020）
  - □ MS-2（二成分形：9030）
- □ アクリルウレタン系
  - □ UK-2（二成分系：9030）
- □ その他
  - □ （　　：　　）

2 耐火目地材

- □ ロックウール保温版（JIS A 9504-2004）
- □ アルカリアースシリケートウール
- □ ※セラミックファイバーブランケット（JIS A R3311-2008）
- □ その他（　　）

※リフラクトセラミックファイバー（ＲＣＦ）は規制対象となります。
但しＲＣＦを含有していても一部製品は条件付きで対象外となります。

3 防錆塗料（下地鋼材、関連補強鋼材塗装用）

- □ 塗料種類（　　）JIS規格（　　）
- □ その他（　　）

Ⅲ 内外装仕様

1 外装仕上げ

- □ 吹付け仕上げ（特記：　　）
  - □ 複層仕上塗材
    - □ 複層塗材Ｅ（アクリルタイル）
    - □ 複層塗材ＣＥ（ポリマーセメントタイル）
    - □ 複層塗材Ｓｉ（シリカタイル）
    - □ その他
  - □ 薄付け仕上塗材
    - □ 外装薄塗材Ｅ（樹脂リシン）
    - □ 外装薄塗材Ｓ（溶液リシン）
    - □ その他（　　）
  - □ 厚付け仕上塗材
    - □ 外装厚塗材Ｅ（樹脂スタッコ）
    - □ その他（　　）
- □ 張り仕上げ
  - □ タイル張り　（特記：　　）
  - □ 成型版張り　（特記：　　）
  - □ その他

2 内装仕上げ

- □ ボード仕上げ
  - □ 変形追従型構法（特記：　　）
  - □ 木胴縁構法　（特記：　　）
  - □ その他　（　　）
- □ ペイント仕上げ　（特記：　　）
- □ 吹付け仕上げ　（特記：　　）
- □ タイル張り　（特記：　　）
- □ その他　（特記：　　）

ＳＤＲ縦壁構法　主要金物図

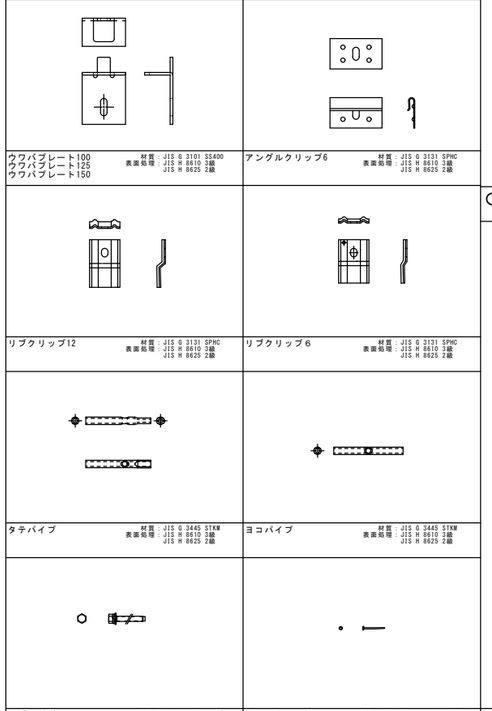

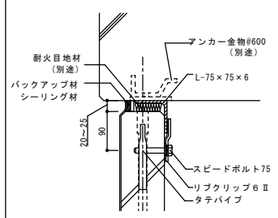

断面図

○　梁下部取付（標準仕様）

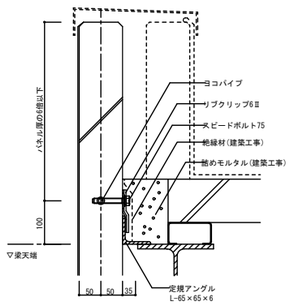

断面図

○　パラペット部

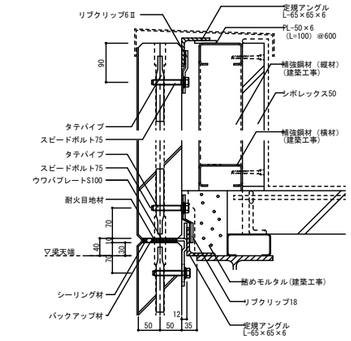

断面図

○　パラペット部

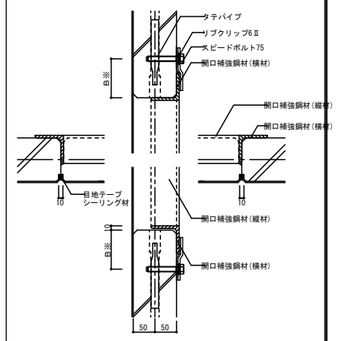

※B寸法
横材　L-50×50×6のとき　B=80
縦材　L-65×65×6のとき　B=90
横材　L-75×75×6のとき　B=100
注：開口補強鋼材のメンバーは、強度検討の上決定してください

平断面図

○　開口部（一般仕様）

注：開口補強材メンバーは、強度検討の上決定して下さい

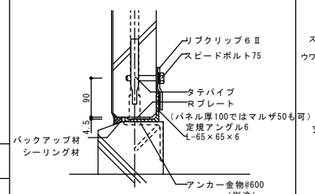

断面図

○　スラブ上部取付（標準仕様）

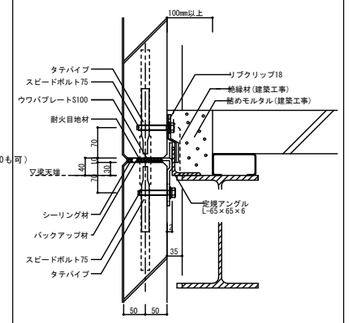

断面図

○　一般部

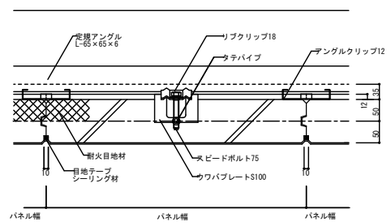

平面図

○　一般部

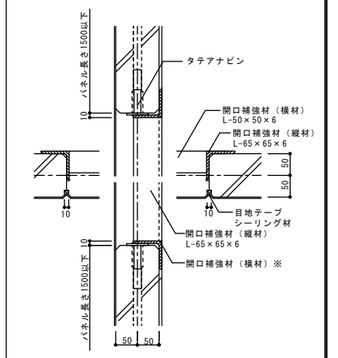

※タテテアナピンが使用可能な開口補強鋼材（横材）のメンバー
パネル100厚のとき　L-50×50×6、L-65×65×6
パネル125厚のとき　L-65×65×6、L-75×75×6、L-75×75×9
パネル150厚のとき　L-75×75×6、L-75×75×9、L-90×90×7

平断面図

○　開口部（タテテアナピン仕様）

注：開口補強材メンバーは、強度検討の上決定して下さい

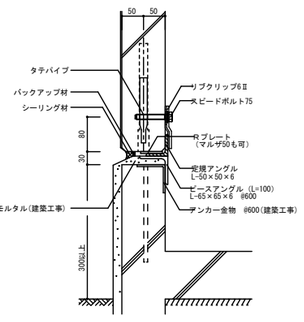

断面図

○　基礎部

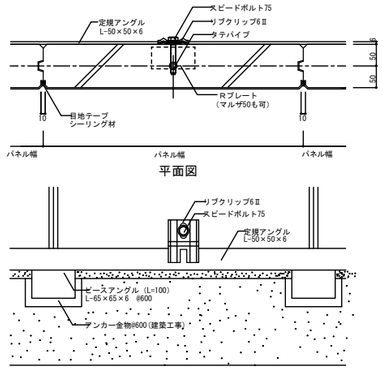

内観図

○　基礎部

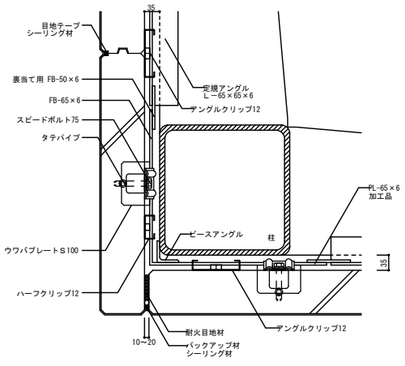

突き合わせ仕様：平面図

○　出隅部

摘要	設計年月日	変更年月日	承認	設計	製図
	年　月　日				

当標準図は2021年1月時点の建築基準法等の法令・基準に基づいて作成していますが、それ以降に改定される建築基準法等の法令・基準に適合していることを保証するものではありません。
また、品質向上を目的に予告なしに設計仕様や取扱いを変更することがありますのでご了承ください。

工事名称		図面番号
図面名称	ＳＤＲ縦壁構法標準図(積層)	縮尺　Ｓ＝１／１０