ＳＤＫ屋根構法　標準図

SS-R01-2024. 10. 01

Ⅰ シポレックス（ＡＬＣ）パネル仕様

1 シポレックス（ＡＬＣ）パネル仕様

JIS A 5416-2016 軽量気泡コンクリートパネル（ＡＬＣパネル）に適合するもの

2 シポレックス（ＡＬＣ）パネル使用部位およびパネル厚

- □ 外壁
  - □ 100mm厚
  - □ 125mm厚
  - □ 150mm厚
  - □ 100mm厚（スリムアートパネル）
  - □ 125mm厚（アートパネル）
  - □ 150mm厚（アートパネル）
  - □ 175mm厚（アートパネル）
- □ 間仕切
  - □ 75mm厚
  - □ 100mm厚
  - □ 125mm厚
  - □ 150mm厚
- □ 屋根
  - □ 75mm厚
  - □ 100mm厚
  - □ 125mm厚
  - □ 150mm厚
  - □ 175mm厚　※1
- □ 床
  - □ 100mm厚
  - □ 125mm厚
  - □ 150mm厚
  - □ 175mm厚

※1　ＳＤＫ屋根構法では175mm厚は使用できません。

3 シポレックス（ＡＬＣ）パネル屋根仕様

(1) シポレックスパネル取付構法

- □ 屋根構法
  - □ ＳＤＫ乾式屋根構法
  - □ 敷設筋構法（ＡＬＣ協会　ＡＬＣ取付け構法）
  - □ その他（　　）

(2) 設計荷重

屋根パネル設計荷重　積載仕上げ荷重 ＿＿＿＿ N/m²

積雪荷重 ＿＿＿＿ N/m²

吹上げ荷重　一般部 ＿＿＿＿ N/m²

周辺部 ＿＿＿＿ N/m²

（　　） ＿＿＿＿ N/m²

（　　） ＿＿＿＿ N/m²

（　　） ＿＿＿＿ N/m²

(3) パネル特殊仕様

□ ドライパネル（撥水性を持たせたパネル）

□ そ　の　他　（　　）

Ⅱ 関連資材仕様

1　防錆塗料（下地鋼材、関連補強鋼材塗装用）

□ 塗料種類（　　）JIS規格（　　）

□ その他（　　）

ＳＤＫ屋根構法　主要金具図

マルザ５０

材質：JIS G 3101
JIS G 3131
JIS G 3141
表面処理：JIS H 8610 3級
＋JIS H 8625 2級

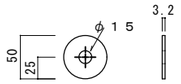

フックボルト

材質：JIS G 3101
JIS G 3505
JIS G 3112
表面処理：JIS H 8610 3級
＋JIS H 8625 2級

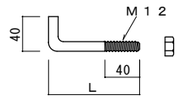

小判座金

材質：JIS G 3113 SAPH440
表面処理：JIS H 8610 3級
JIS H 8625 2級

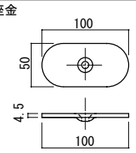

サラボルト

材質：JIS G 3539 SWCH10R
表面処理：JIS H 8610 3級
JIS H 8625 2級

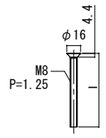

パネル 75mm厚用　l ＝ 60mm
パネル100mm厚用　l ＝ 85mm
パネル125mm厚用　l ＝110mm
パネル150mm厚用　l ＝135mm

ブロックナット

材質：JIS G 3101 SS400
表面処理：JIS H 8610 3級
JIS H 8625 2級

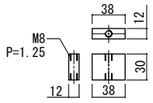

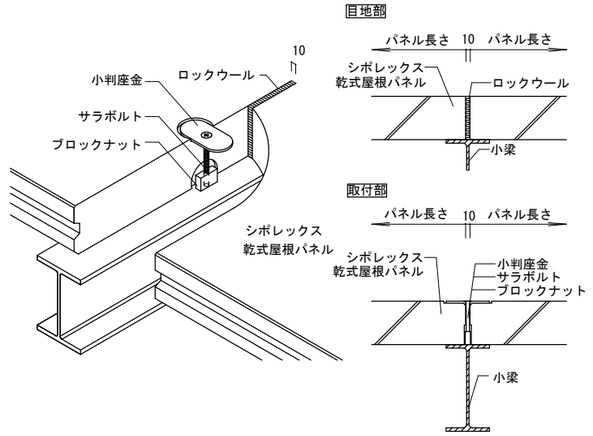

一般部（小梁部）

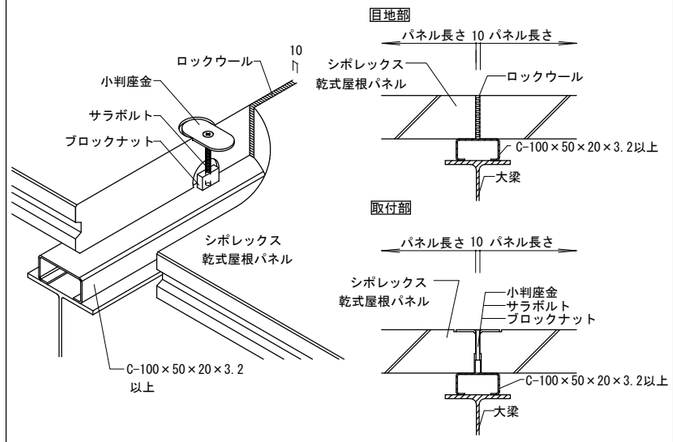

一般部（大梁部）

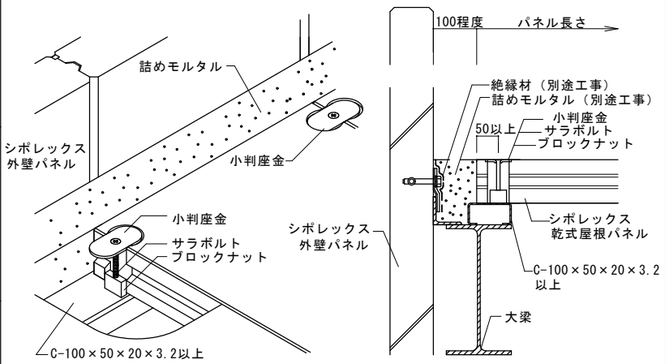

端部（短辺）

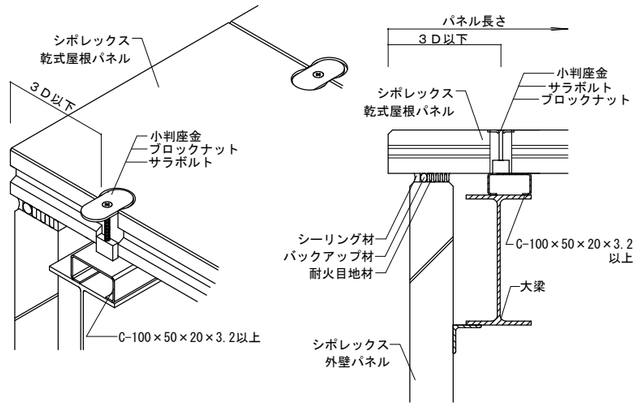

軒部

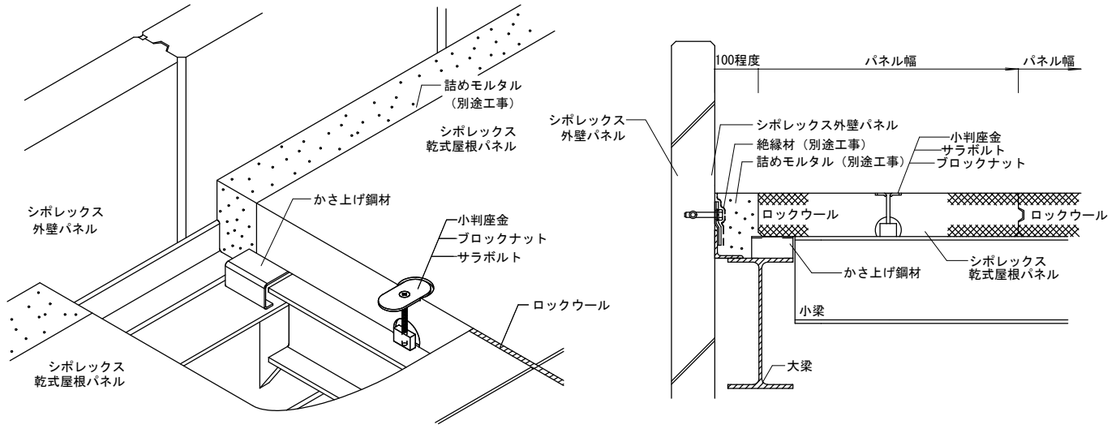

端部（長辺）

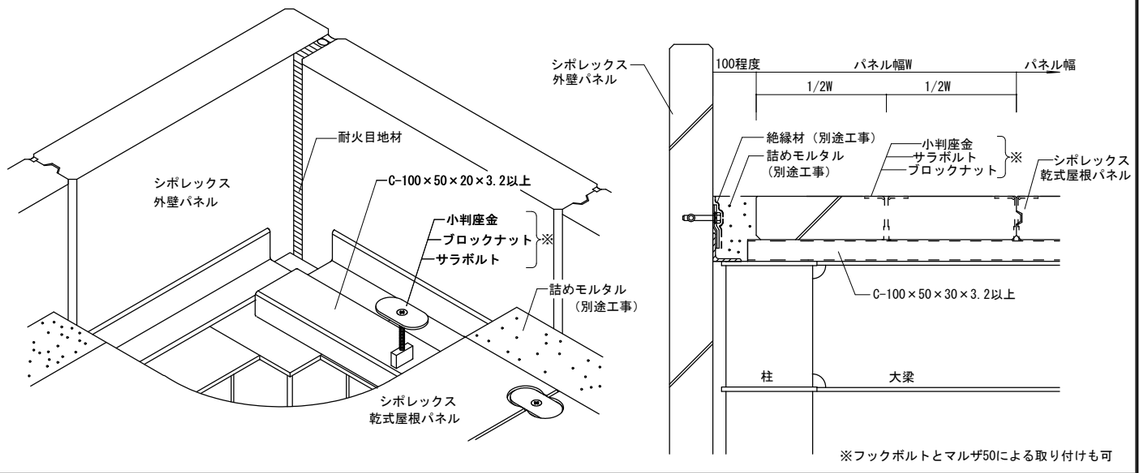

※フックボルトとマルザ50による取り付けも可

隅部

摘要	設計年月日	変更年月日	承認	設計	製図
詳細図中　※印目地は、耐火指定のある場合、ロックウール等の耐火目地材を充填します。	年　月　日				

当標準図は2021年1月時点の建築基準法等の法令・基準に基づいて作成していますが、それ以降に改定される建築基準法等の法令・基準に適合していることを保証するものではありません。
また、品質向上を目的に予告なしに設計仕様や取扱いを変更することがありますのでご了承ください。

工事名称

図面名称　ＳＤＫ屋根構法　標準図

縮尺　Ｓ＝１／１０

図面番号